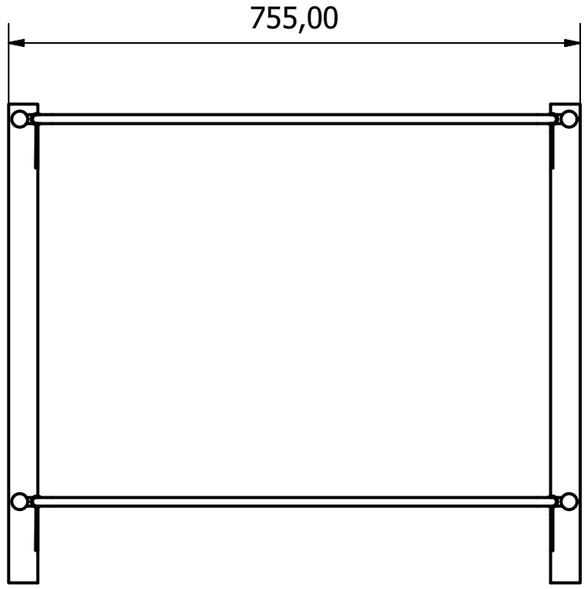
755,00

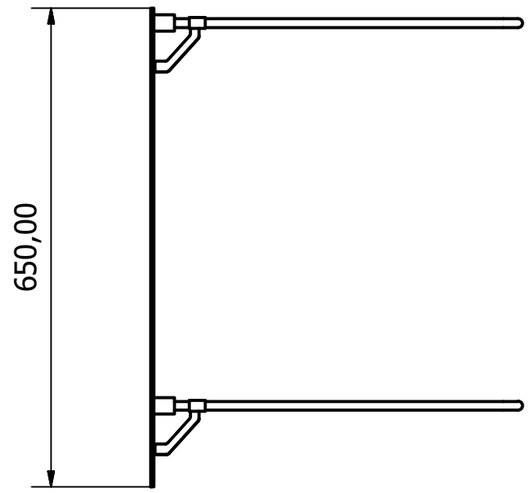
650,00

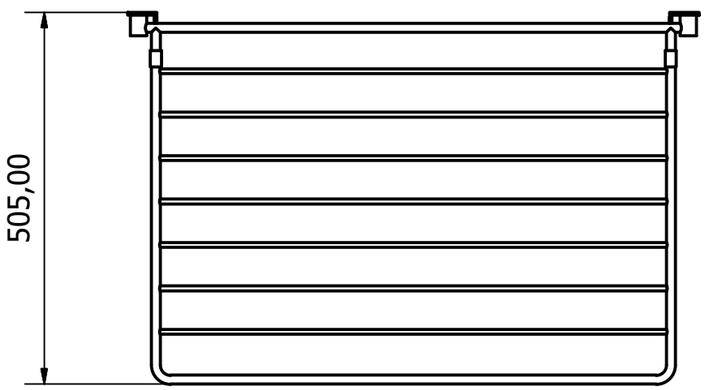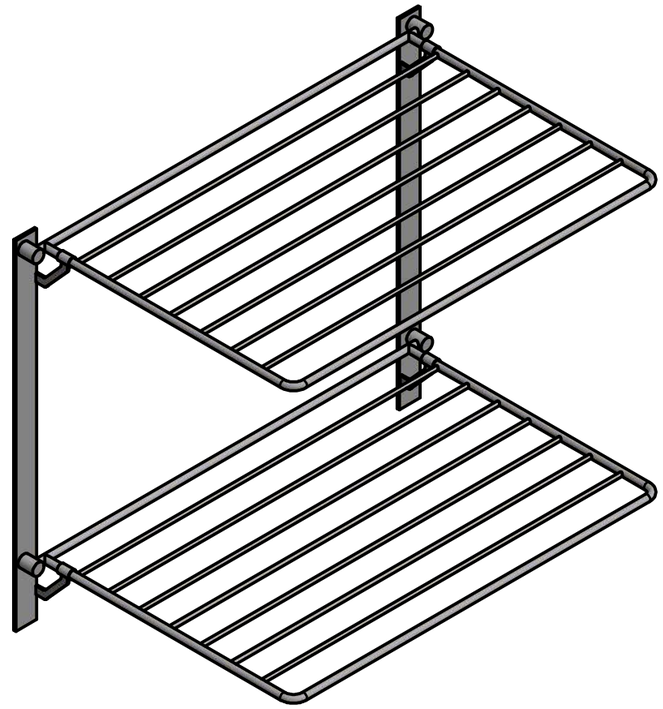
505,00