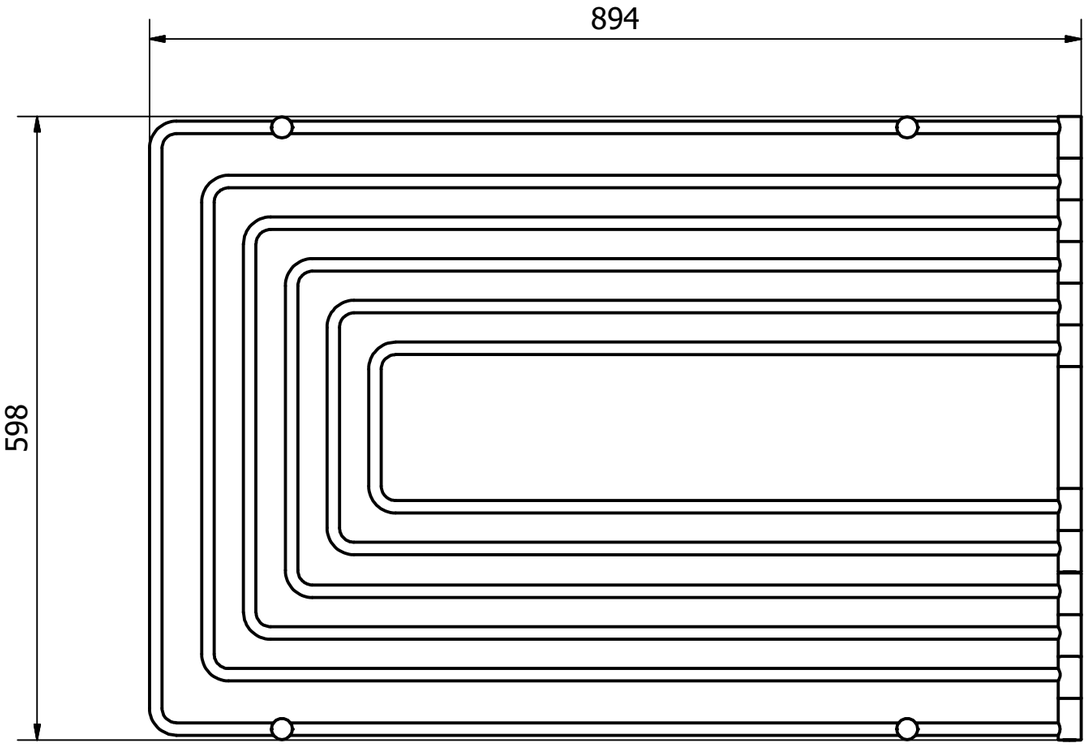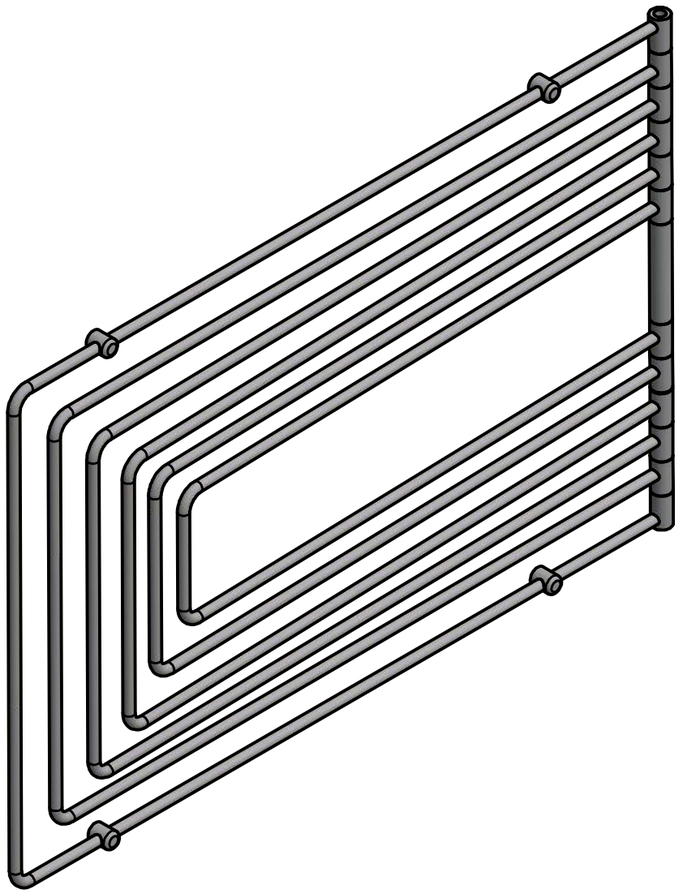
894
598